男子団体

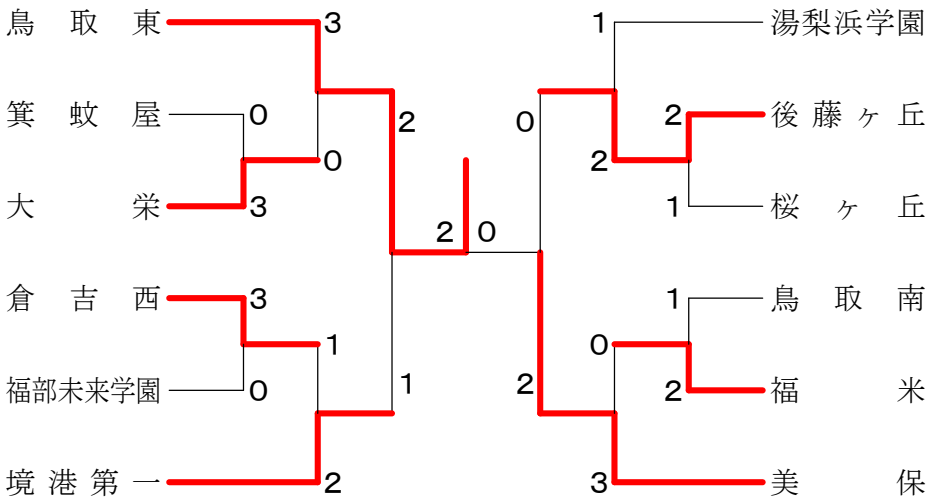
鳥　取　東
箕　蚊　屋
大　　栄
倉　吉　西
福部未来学園
境 港 第 一
湯梨浜学園
後 藤 ヶ 丘
桜　ヶ　丘
鳥　取　南
福　　米
美　　保

女子団体

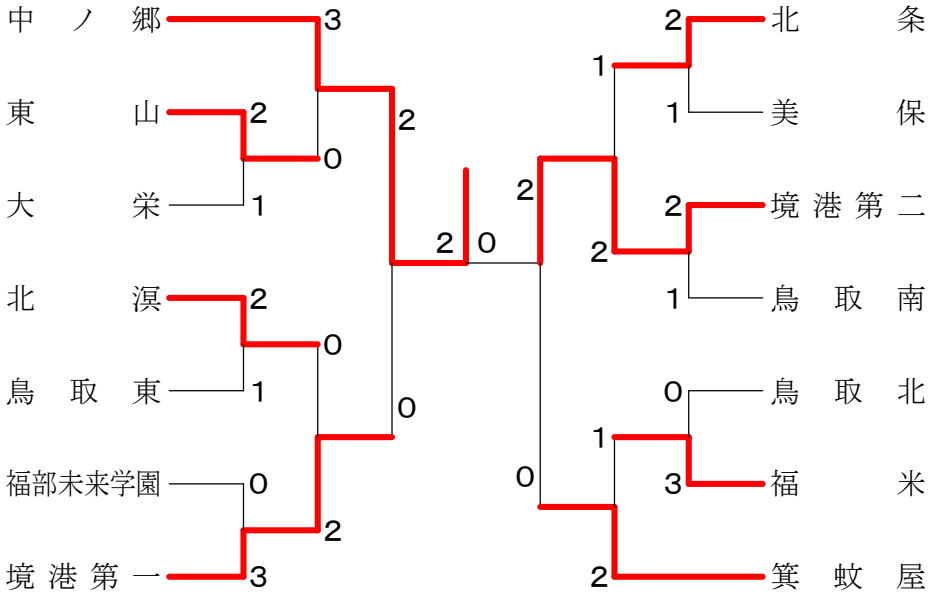
中　ノ　郷
東　　山
大　　栄
北　　溟
鳥　取　東
福部未来学園
境 港 第 一
北　　条
美　　保
境 港 第 二
鳥　取　南
鳥　取　北
福　　米
箕　蚊　屋