男子団体（ＭＴ）

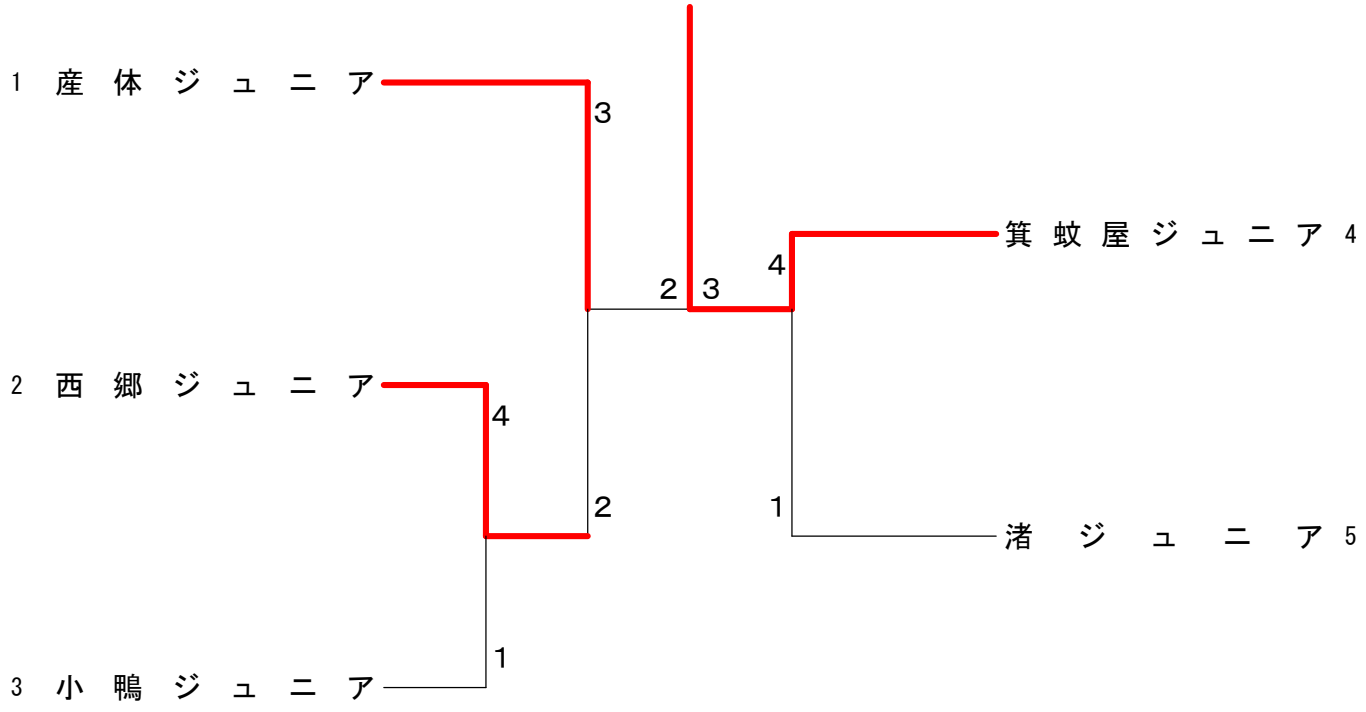

女子団体（ＷＴ）

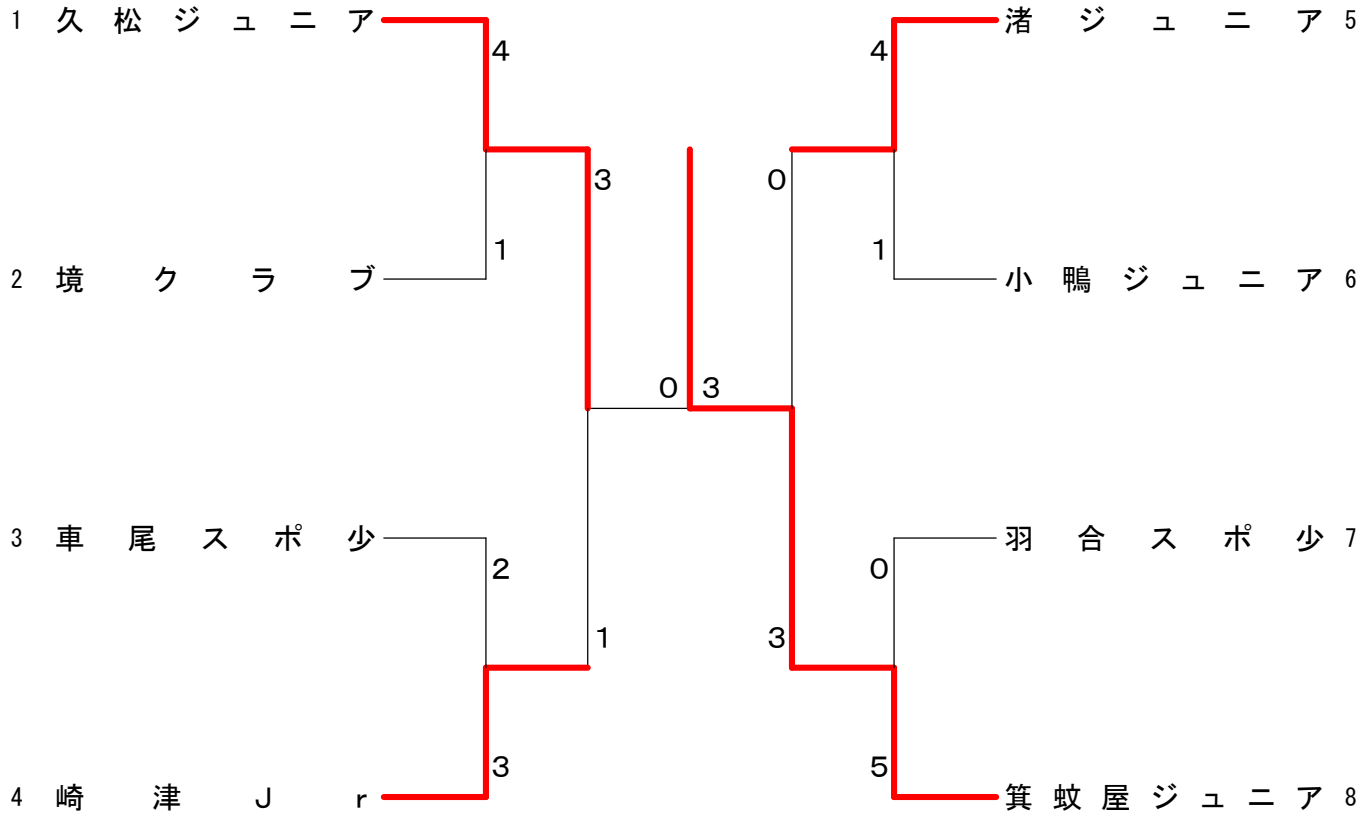

第35回若葉カップ全国小学生バドミントン大会鳥取県予選会　　令和元年６月１日　　北栄町大栄体育館　男子団体

試合番号 ＭＴ－１

西郷ジュニア　４－　１　小鴨ジュニア

岩本 音和⑥	2	21- 9 21- 7	0	宮本 魁児⑥
清水 結人④	1	21- 5 － ｷｹﾝ	0	上田 奏和③
阪本 龍馬⑤ 楠本 陸⑤	2	21- 4 21-16	0	松川 來哉⑤ 吉村 悠斗⑤
福井 勇介③ 槙浦 瑠晟⑤	0	21-23 11-21	2	上田 大和⑤ 影山 陽生⑤
山﨑 碧翔④	2	21- 7 21- 2	0	菅埜 富②

試合番号 ＭＴ－２

産体ジュニア　３－　２　西郷ジュニア

中井 嘩公⑥	2	21- 2 21- 0	0	高橋 伸②
中井 邑空③	2	21- 4 21- 6	0	清水 結人④
上田 覇流⑤ 伴 太志⑤	1	21-19 20-22 15-21	2	山﨑 碧翔④ 福井 勇介③
清水 直生⑥ 中嶋 俊輔⑥	2	21- 9 21-11	0	槙浦 瑠晟⑤ 岩本 音和⑥
花本 雷軌②	0	18-21 15-21	2	阪本 龍馬⑤

試合番号 ＭＴ－３

箕蚊屋ジュニア　４－　１　渚ジュニア

住田 慈穏⑥	0	12-21 17-21	2	岡田 奨平⑥
湯原 悠登④	2	21- 2 21- 1	0	芦村 陸③
岩西 慧樹④ 木嶋 大翔⑤	2	21- 2 21- 3	0	山口 真吾① 高梨 蒼音①
岩田 泰紀⑥ 寺田 壮太⑥	2	21- 7 21- 8	0	景山 敬太⑥ 中本 壮翼⑥
伊奥 暁⑤	2	21- 4 21- 0	0	大山 惺吾⑤

試合番号 ＭＴ－４

箕蚊屋ジュニア　３－　２　産体ジュニア

住田 慈穏⑥	0	9-21 19-21	2	中井 嘩公⑥
湯原 悠登④	1	21-19 17-21 18-21	2	中井 邑空③
岩西 慧樹④ 木嶋 大翔⑤	2	21-10 21-15	0	上田 覇流⑤ 伴 太志⑤
岩田 泰紀⑥ 寺田 壮太⑥	2	21-16 21-15	0	清水 直生⑥ 中嶋 俊輔⑥
伊奥 暁⑤	2	21- 4 21- 3	0	花本 雷軌②

第35回若葉カップ全国小学生バドミントン大会鳥取県予選会　令和元年６月１日　北栄町大栄体育館　女子団体

試合番号 WT－1

久松ジュニア　４－１　境クラブ

濵野 優衣⑥	2	21- 5 21- 1	0	渡部 優那⑤
米山 結葵④	2	21- 7 21- 6	0	杉本 莉菜②
須嵜 夢佳④ 田中 ここみ⑤	2	21-12 21- 7	0	門永 杏瑚⑤ 荒井 心寧⑤
松村 栞⑤ 藪下 莉来⑤	0	9-21 12-21	2	山根 くるみ⑤ 神田 彩羽⑤
豊口 愛葉⑤	2	21- 8 21- 2	0	田中 芙佳④

試合番号 WT－2

崎津Ｊｒ　３－２　車尾スポ少

吹野 美怜⑥	0	9-21 11-21	2	野間田 笑菜⑥
矢島 柚奈③	2	21- 6 21- 6	0	福住 真帆④
細木 日和⑤ 松内 杏⑤	2	21- 6 21- 7	0	野上 杏④ 夕永 真優⑤
田中 里奈⑤ 渡部 来綺⑤	0	8-21 10-21	2	表 恵羽⑥ 勝部 真耶⑥
佐々木 可音⑤	2	21- 7 21- 1	0	小原 愛⑤

試合番号 WT－3

渚ジュニア　４－１　小鴨ジュニア

金本 藍⑥	2	21- 8 21- 6	0	小谷 美羽音⑥
高梨 心和③	2	21- 6 21- 7	0	中山 紗穂④
辻 優咲⑤ 杉山 莉愛⑤	0	21-23 19-21	2	宮本 莉歌④ 菅埜 百④
景山 栞那⑥ 比田 美来⑥	2	21- 9 21- 8	0	福永 美優⑤ 蓑原 わか菜⑤
拝藤 陽菜⑤	2	21- 8 21-18	0	山﨑 心優④

試合番号 WT－4

箕蚊屋ジュニア　５－０　羽合スポ少

大森 絵子⑥	2	21- 5 21- 9	0	西本 奏海⑥
遠藤 夢緩④	2	21- 2 21- 8	0	門谷 咲歩④
小林 浬瑚④ 石橋 亜弓⑤	2	21- 8 21- 5	0	清水 萌愛② 清水 彩矢⑤
小山 心愛⑥ 山﨑 南実⑥	2	21- 4 21- 4	0	石原 陽愛⑤ 川田 麻愛⑥
大野 佳南⑤	2	21-11 21-19	0	川本 愛結⑤

試合番号 WT－5

久松ジュニア　３－１　崎津Ｊｒ

藪下 莉来⑤	2	21- 9 21-18	0	吹野 美怜⑥
米山 結葵④	2	21-11 21-18	0	矢島 柚奈③
須嵜 夢佳④ 田中 ここみ⑤	0	14-21 21-23	2	細木 日和⑤ 松内 杏⑤
田中 くるみ⑤ 濵野 優衣⑥	2	21- 5 21- 6	0	松本 心暖⑤ 角 真莉菜⑤
豊口 愛葉⑤				佐々木 可音⑤

試合番号 WT－6

箕蚊屋ジュニア　３－０　渚ジュニア

大森 絵子⑥	2	17-21 21-18 21-13	1	景山 栞那⑥
遠藤 夢緩④	2	21- 7 21- 8	0	近藤 彩乃④
石橋 亜弓⑤ 大野 佳南⑤	2	21- 5 21-10	0	湯原 羽音③ 浜田 笑和⑤
小山 心愛⑥ 山﨑 南実⑥				拝藤 陽菜⑤ 金本 藍⑥
山本 渚煌咲⑤				辻 優咲⑤

試合番号 WT－7

箕蚊屋ジュニア　３－０　久松ジュニア

大森 絵子⑥	2	21- 9 21-11	0	濵野 優衣⑥
遠藤 夢緩④	0	11-8 ｷｹﾝ	0	米山 結葵④
石橋 亜弓⑤ 大野 佳南⑤	2	21- 9 21-14	0	須嵜 夢佳④ 田中 ここみ⑤
小山 心愛⑥ 山﨑 南実⑥				藪下 莉来⑤ 田中 くるみ⑤
小林 浬瑚④				豊口 愛葉⑤